AR FILTRAZIONI®

SCHEDA TECNICA SERIE ARIS

Il depuratore per grosse quantità di nebbie oleose, fumi e micropolveri.
Per macchine utensili 24/7

LA SOLUZIONE DEFINITIVA

Per filtrare le nebbie d'olio nelle officine meccaniche

VISITA IL NOSTRO SITO WEB
www arfiltrazioni com

PUNTI DI FORZA
SERIE **ARIS**

Potente!
Fino a 6.000 m³/h

ARIA PURA
EFFICENCY UP TO 99.95%
EN 1822
D.D.U.O 12772

DMQP
DMG MORI QUALIFIED PRODUCTS

CE

100% A Norme di Legge
EN: 1822
D.D.U.O 12772

100% Collaudo per singola unità con relativo certificato

100% Adatto alla centralizzazione

100% Alta produzione

AR Filtrazioni è il produttore di depuratori di nuova generazione per la ri-condensazione e la depurazione di ogni tipo d'inquinante atmosferico generato durante la lavorazione di macchine utensili (centri di lavoro, torni, rettificatrici, macchine laser, ecc) che lavorano fino a 3 turni.

VANTAGGI

- Manutenzione facile, agevole, 1 volta l'anno
- Robustezza delle parti meccaniche
- Recupero dell'olio ri-condensato
- Totale conformità alle più severe norme di legge
- Risparmio energetico traducibile in € 415,00 cad/impianto
- Riduzione delle emissioni di CO_2
- Protezione delle parti sensibili della macchina utensile
- Rispetto della persona e dell'ambiente

AR FILTRAZIONI S.R.L
Via dell' Industria 59/61
Bergamo BG 24126

+ 39 035 533822
web@arfiltrazioni.it

www arfiltrazioni com
www mistcollector com

PRINCIPIO DI FUNZIONAMENTO

I depuratori della serie ARIS sono indicati per l'aspirazione e la depurazione di nebbie d'olio e polveri generate nelle lavorazioni a secco e ad umido, la serie Aris è idonea alla depurazione di particelle di differenti granulometrie facendo semplicemente ricorso a filtri intercambiabili di diversa efficienza di filtrazione.

Grazie alla sua modularità, ogni depuratore è dotabile di stadio Filtrazione ad Alta (Filtro EPA) o Altissima (Filtro HEPA) efficienza a norme Europee EN 1822 indispensabile all' abbattimento di micro-polveri, micro-nebbie e fumi.

Provvista di drenaggio, consente il recupero del liquido ricondensato; Può essere richiesta con carboni attivi per esalazioni e odori o in versione BSA con braccio snodato autoportante.

La serie Aris è conforme all' **All. tecnico n°32** pubblicato sul bollettino ufficiale Regione Lombardia n.2 del 10/01/2012 -**D.d.u.o n.12772 del 23/11/2011** - emissioni aspirate e trattate con filtro a bordo macchina con re-immissione all' interno del luogo di lavoro.

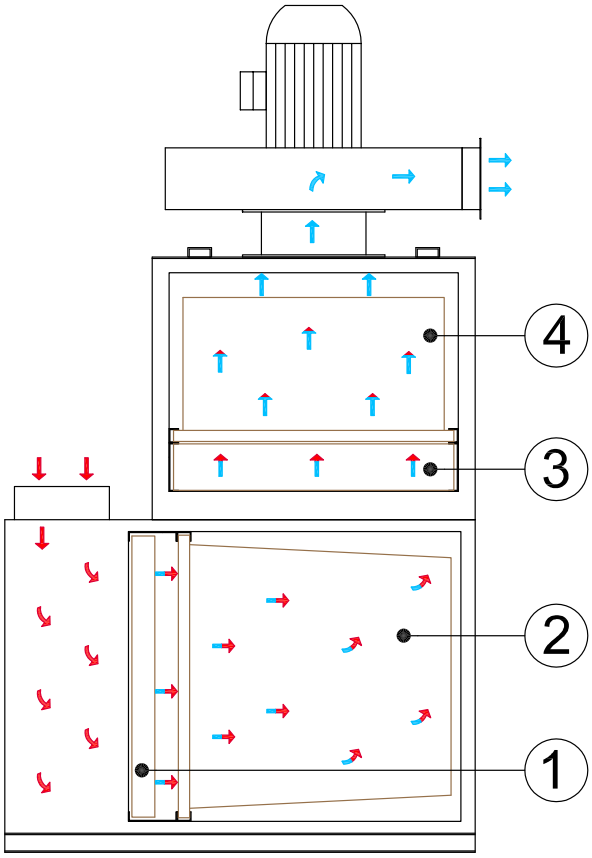

ARIS M/L

1°STADIO FILTRO METALLICO

PREFILTRAZIONE CELLA IN ACCIAIO ZINCATO
Norme Europee ISO EN 16890 (ex EN779)
Efficienza di filtrazione > 95% - Particelle con volume 3 µ

- Lavabile (12/18 mesi)
- Blocca eventuali trucioli grazie ad un robusto telaio metallico con reti di protezione
- Effetto setaccio, sfrutta la gravità per convogliare l'olio ricondensato nel canale di drenaggio

2°STADIO FILTRO A TASCHE

FILTRO AD EFFETTO COALESCENZA
Norme Europee ISO EN 16890 (ex EN779)
Efficienza di filtrazione fino al 95% - Particelle con volume 0,4 µ

- Sostituzione ogni 6/18 mesi
- Tessuto in fibra di vetro ad ampia superficie filtrante

3°STADIO FILTRO A COALESCENZA

FILTRO PANNELLO NERO A EFFETTO COALESCENZA

- Lavabile
- Diffusore
- Insonorizzatore

4°STADIO FILTRO HEPA

FILTRAZIONE FINALE AD ALTA (EPA) o ALTISSIMA (HEPA) EFFICIENZA DI FILTRAZIONE
Norme Europee EN1822

Efficienza di filtrazione fino al 99,995%
Particelle con volume ≥ 0,15µ

- Sostituzione ogni 24/36 mesi

AR FILTRAZIONI S.R.L
Via dell' Industria 59/61
Bergamo BG 24126

+ 39 035 533822
web@arfiltrazioni.it

www arfiltrazioni com
www mistcollector com

DATI TECNICI PORTATE E POTENZA

OGNI APPARECCHIATURA È CORREDATA DI

- motore classe **IE3** a basso consumo energetico (ULCSA su richiesta)
- centralina comando salvamotore **ABB / SIEMENS** (ULCSA su richiesta)
- rilevatore intasamento filtri; manometro analogico / digitale 4.0
- dispositivo di drenaggio per il recupero del liquido lubrorefrigerante ri-condensato
- filtro finale ad altissima efficienza fino a **HEPA H13**

ARIS M

M2
2000 m³/h

M3
3000 m³/h

M4
4000 m³/h

L4
4000 m³/h

ARIS L

L6
6000 m³/h

MODELLO ARIS	BOCCA ASPIRANTE Ømm	PORTATA MASSIMA m³/h	PREVALENZA mm/h$_2$O	POTENZA kW	TENSIONE FREQUENZA V Hz	RUMOROSITA' dBa	PESO Kg
M2	150	2000	200	1,5	230/400 50	72	210
M3	200	3000	230	3	230/400 50	76	230
M4	200/250	4000	290	4	230/400 50	77 *	235
L4	250/300	4000	290	4	230/400 50	78 *	340
L6	250/300	6000	130	4	230/400 50	80 *	370

* = con silenziatore

Le portate possono variare in base al tipo e alla combinazione dei filtri.

DEPURATORI DI NEBBIE OLEOSE, FUMI E POLVERI PER MACCHINE UTENSILI

AR FILTRAZIONI S.R.L
Via dell' Industria 59/61
Bergamo BG 24126

+ 39 035 533822
web@arfiltrazioni.it

www arfiltrazioni com
www mistcollector com

DATI TECNICI

SERIE **ARIS M**

SERIE **ARIS L**

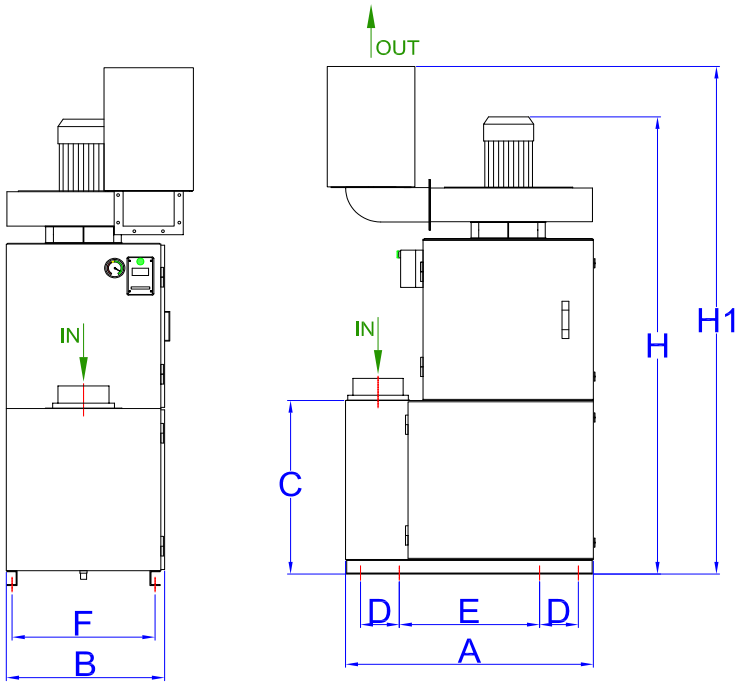

DIMENSIONI mm	MODELLO ARIS	A mm	B mm	C mm	H mm	H1 mm	D mm	E mm	F mm
	M2	990	620	720	1900	2150	155	560	560
	M3	990	620	720	1970	2220	155	560	560
	M4	990	620	720	2020	2270	155	560	560
	L4	1100	1000	850	2160	2400	115	560	960
	L6	1100	1000	850	2250	2500	115	560	960

* = con silenziatore

AR Filtrazioni si riserva la possibilità di apportare in ogni momento e senza preavviso qualsiasi variazione costruttiva si rendesse necessaria al miglioramento dei propri prodotti. Pertanto i dati tecnici esposti non sono da ritenersi vincolanti.

DEPURATORI DI NEBBIE OLEOSE, FUMI E POLVERI PER MACCHINE UTENSILI

AR FILTRAZIONI S.R.L
Via dell' Industria 59/61
Bergamo BG 24126

+ 39 035 533822
web@arfiltrazioni.it

www arfiltrazioni com
www mistcollector com

OPTIONAL

PDMF 4.0
Oltre al manomentro analogico rilevatore d' intasamento visivo dei filtri, il nostro manometro digitale manda un segnale alla macchina utensile, avvisandoti di fare manutenzione.

ACCIAIO INOX
Ancora più robusto! Ideato per le applicazioni su lavatrici industriali

PRESA HARTING
Collega l'unità filtrante direttamente al PLC della tua macchina utensile.

BRACCIO SNODATO E KIT RUOTE
L'aspiratore portatile e flessibile per tutte le operazioni di sbavatura e saldatura manuali ed occasionarie.

CELLA A CARBONI ATTIVI
Odori, esalazioni, COV e formaldeide eliminiamoli con i carboni attivi

UFFICIO RICERCA E SVILUPPO "R&D"

AR Filtrazioni è anche sinonimo di costante ricerca. L' ufficio R&D è impegnato quotidianamente, nella ricerca e sviluppo di soluzioni tecnico - innovative per la depurazione di nebbie oleose, fumi e micropolveri generati durante la lavorazione delle macchine utensili.

Tutte le serie di depuratori e prodotti accessori sono certificati "Made in Italy"

AR FILTRAZIONI S.R.L
Via dell' Industria 59/61
Bergamo BG 24126

+ 39 035 533822
web@arfiltrazioni.it

www arfiltrazioni com
www mistcollector com

AR Filtrazioni offre sempre la soluzione chiavi in mano.
Grazie al proprio personale tecnico specializzato, l'installazione può essere eseguita presso la sede del cliente. Diversamente, kit installazione e manuale istruzioni consentono al cliente completa autonomia e facilità di montaggio in ogni parte del mondo.

Serie ARIS ottima per soluzioni semi-centralizzate di filtrazione industriale

Installazione Serie ARIS su fresa alesatrice

AR FILTRAZIONI S.R.L
Via dell' Industria 59/61
Bergamo BG 24126

+ 39 035 533822
web@arfiltrazioni.it

www arfiltrazioni com
www mistcollector com

Depurazione nebbie oleose per torni verticali VISUAL

AR FILTRAZIONI S.R.L
Via dell' Industria 59/61
Bergamo BG 24126

+ 39 035 533822
web@arfiltrazioni.it

www arfiltrazioni com
www mistcollector com

MANUTENZIONE
SERIE **ARIS**

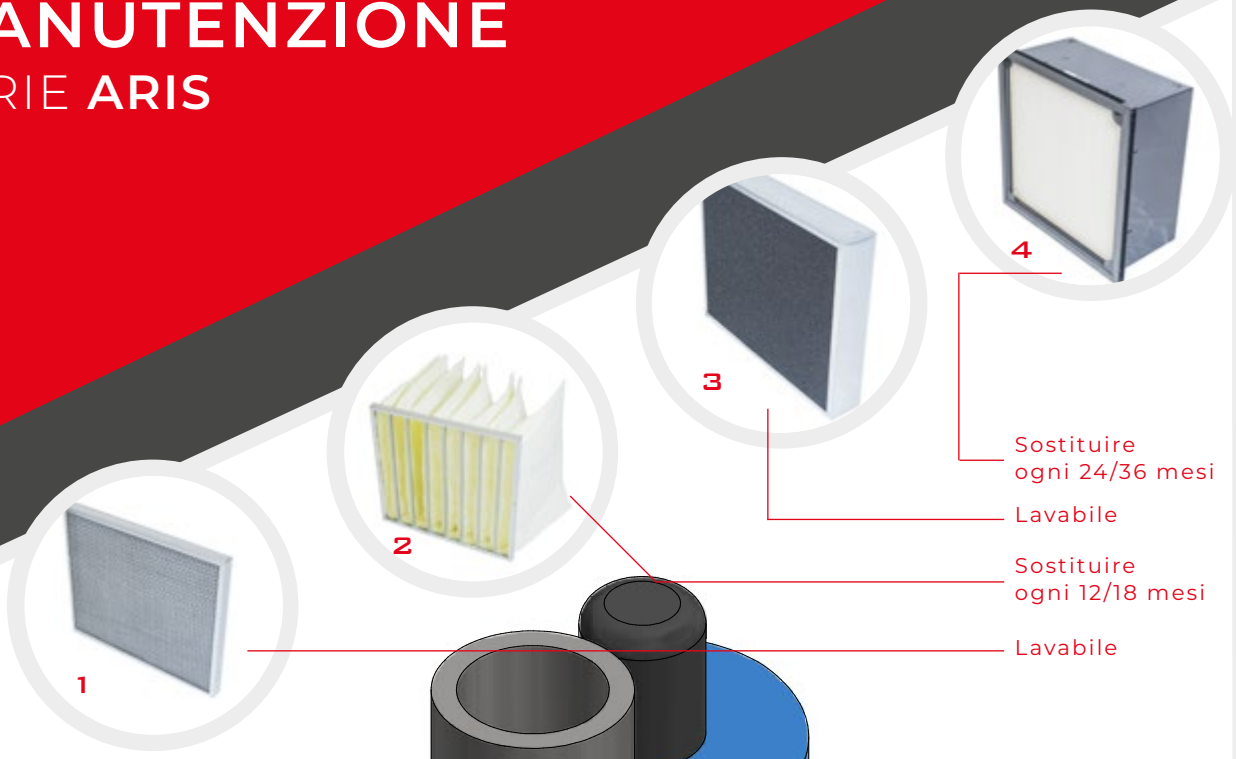

Sostituire ogni 24/36 mesi

Lavabile

Sostituire ogni 12/18 mesi

Lavabile

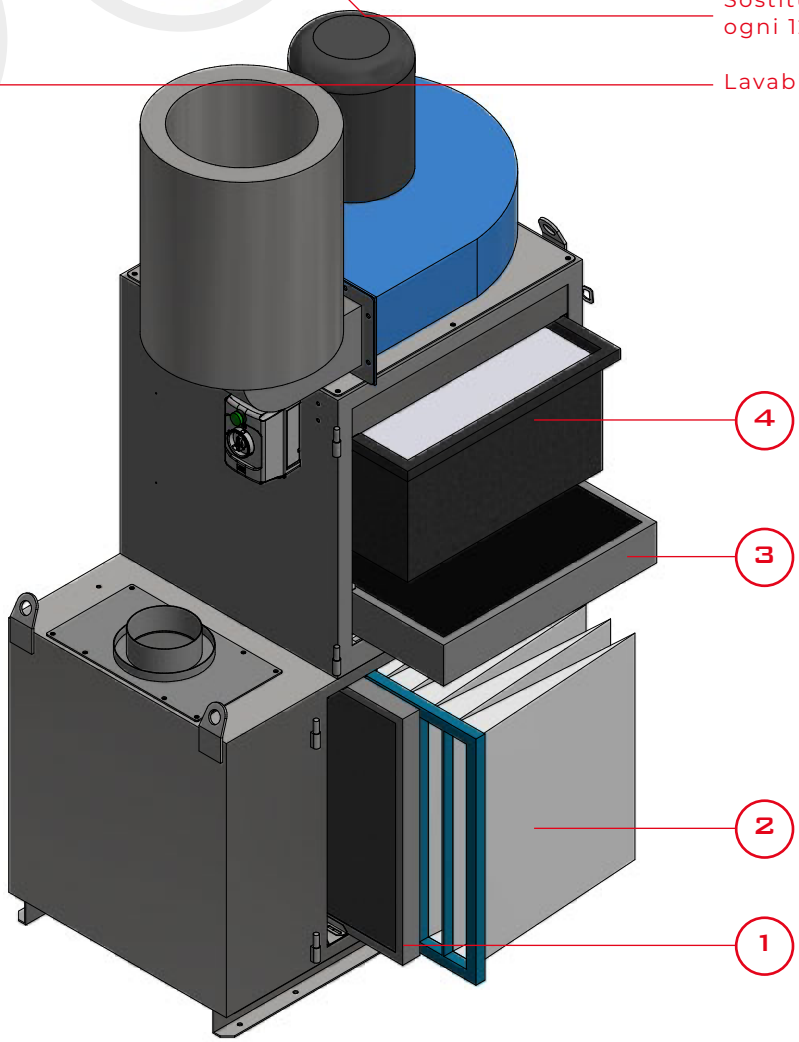

RILEVATORE VISIVO INTASAMENTO FILTRI

Il presente **programma di manutenzione** evidenzia tempi medi indicativi frutto di statistiche elaborate sulla base delle migliaia d' impianti che **AR Filtrazioni** manutenta annualmente presso i propri clienti.

AR FILTRAZIONI S.R.L
Via dell' Industria 59/61
Bergamo BG 24126

+ 39 035 533822
web@arfiltrazioni.it

www arfiltrazioni com
www mistcollector com

NORMATIVE

ARIA PURA
EFFICENCY UP TO 99.95%
EN 1822
D.D.U.O 12772

EN 1822

D.d.u.o. n.12772

- A Norme Europee ISO EN 16890 (ex EN779) con efficienza di
- filtrazione ≥ 95% - particelle con volume ≥ 0,4 µ
- Stadio di filtrazione finale a norme Europee EN1822 ad Alta (EPA) o Altissima (HEPA) efficienza di filtrazione fino al 99,995% delle particelle con volume 0,15 µ (micronebbie, micropolveri, fumi)
- Rilevatore visito intasamento filtri
- Centralina comando salvamotore (in conformità a norme CE)
- Rilascio Certificato di Collaudo per singola unità

99.995%

Filtro HEPA H13 EN 1822

Filtro ad altissima efficienza

Efficenza di filtrazione fino al 99,995% delle particelle con volume ≥ 0,15µ (microparticelle)

IN RIFERIMENTO ALLA NORMATIVA ITALIANA IN VIGORE:

la serie **ARNO** "Plus" è conforme all'**Allegato tecnico n.32** del 10 gennaio 2012 - **D.d.u.o. n.12772 del 23/12/11** riferito alle emissioni aspirate e trattate con filtro a bordo macchina con re-immissione all'interno del luogo di lavoro.

VERIFICA IMPIANTO DI ABBATTIMENTO EFFETTUATA DA *STUDIO AMBIENTE S.N.C*			
USCITA IMPIANTO SU TORNIO AUTOMATICO 6/32			
	Parametro	Valori determinati (mg/m3)	Livelli di riferimento (TLV/TWA) (mg/m3)
	Olio minerale / nebbie oleose	0.04	5
Temperatura ambiente (C°) 18.5 C°			

Campionamento Specifico per valutare l'efficienza dell'impianto di aspirazione e abbattimento dopo manutenzione periodica con sostituzione filtro (Abbattitore ARNO 2 CF n. 13 matricola 04607/2007 con filtro nuovo HEPA ASSOLUTO) posto a presidio di un tornio automatico per la lavorazione della barra in AVP con olio intero lubrorefrigerante.

AR FILTRAZIONI S.R.L
Via dell' Industria 59/61
Bergamo BG 24126

+ 39 035 533822
web@arfiltrazioni.it

www arfiltrazioni com
www mistcollector com

VALUE

Know-How quarantennale	Consulenza ARPA/USL	Sopralluogo gratuito per analisi esigenze
Preventivi senza impegno	Test 60 giorni	Vendita e Assistenza post vendita
Installazione	Garanzia 24 mesi	Contratto di manutenzione

PLUS

- **Tempo di approvvigionamento filtri e parti di ricambio:** sempre a magazzino in pronta consegna.
- **Consulenza ambientale e tecnica:** gratuita sia in fase di ordine che durante tutta la vita degli impianti
- **Tempo di consegna degli impianti di filtrazione:** dalle 2 alle 4 settimane
- **Garanzia:** 2 anni
- **TEST** - Devi fare un investimento importante ? provane uno!
  Ti garantiamo la modalità "soddisfatti o rimborsati"

- Progettazione, studio e realizzazione di impianti di filtrazione industriali ad hoc con sopralluogo per presa visione e raccolta dati delle varie macchine utensili e studio del sistema adatto alle vostre esigenze.
- Outsorcing della manutenzione. La eseguiamo noi e siamo responsabili! Rilasciando un attestato di avvenuta manutenzione con valore legale.
- Utilizzi filtri di ricambio non originali per i depuratori di nebbie oleose e fumi? Non perdere la garanzia sull' impianto e la certezza dell' efficienza filtrante degli impianti. Contattaci e scopri come risparmiare.

REFERENZE

Alcuni clienti che hanno scelto i depuratori di AR Filtrazioni

AR FILTRAZIONI S.R.L
Via dell' Industria 59/61
Bergamo BG 24126

+ 39 035 533822
web@arfiltrazioni.it

www arfiltrazioni com
www mistcollector com

AR FILTRAZIONI®

CONTATTACI

AR FILTRAZIONI SRL

Via Dell' Industria 59/61
24126 Bergamo ITALIA

+39 035 533822

web@arfiltrazioni.it

www arfiltrazioni com