AR FILTRAZIONI®

Scheda tecnica Serie ARPX

Il depuratore carrellato di nebbie oleose, fumi e micropolveri per macchine utensili e operazioni manuali di sbavatura e saldatura

LA SOLUZIONE DEFINITIVA

per filtrare nebbie d'olio, fumi e polveri nelle officine meccaniche

SINCE
1995

Visita il nostro sito web
www.arfiltrazioni.com

PUNTI DI FORZA
SERIE **ARPX**

ARIA PURA
EFFICENCY UP TO 99.95%
EN 1822
D.D.U.O 12772
UNI 11304-3

DMQP
DMG MORI QUALIFIED PRODUCTS

CE

UNI 11304-3

Member of CISQ Federation
RINA IQNET
CERTIFIED MANAGEMENT SYSTEM
ISO 9001

Oltre 30.000 unità installate!

Potente! Fino a 3.200 m^3/h

100% **A Norme di Legge** EN: 1822 D.D.U.O 32 UNI 11304-3

100% **Collaudo per singola unità con** relativo certificato

100% **Modulare e flessibile**

99.995% **Efficienza di filtrazione fino al 99,95% HEPA H13** Particelle con volume 0.15/0.3 µ

AR Filtrazioni è il produttore di depuratori di nuova generazione per la ri-condensazione e la depurazione di ogni tipo d'inquinante atmosferico generato durante la lavorazione di macchine utensili (centri di lavoro, torni, rettificatrici, macchine laser, ecc) che lavorano fino a 3 turni.

VANTAGGI

- Manutenzione facile, agevole, 1 volta l'anno
- Robustezza delle parti meccaniche
- Recupero dell' 80% dell'olio ri-condensato
- Totale conformità alle più severe norme di legge
- Risparmio energetico traducibile in € 800,00 cad/impianto
- Riduzione delle emissioni di CO_2 pari a 9.000 Kg/anno, cad/impianto
- Protezione delle parti sensibili della macchina utensile
- Rispetto della persona e dell'ambiente

AR FILTRAZIONI S.R.L
Via dell'Industria 59/61
Bergamo BG 24126

+ 39 035 533822
web@arfiltrazioni.it

www.arfiltrazioni.com
www.mistcollector.com

PRINCIPIO DI FUNZIONAMENTO

Indicata per l'aspirazione e la depurazione di polveri e nebbie oleose generate nelle lavorazioni a secco e ad umido, quando si necessiti di buone portate d'aria, in assenza di grossi carichi di polveri.

Serie idonea alla depurazione di particelle di differenti granulometrie facendo semplicemente ricorso a filtri intercambiabili di diversa efficienza di filtrazione.

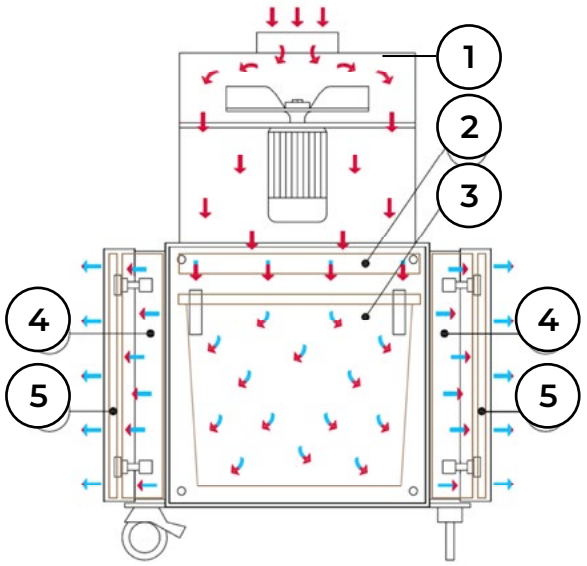

ARPX

1° STADIO CENTRIFUGA

RICONDENSATORE CENTRIFUGO AUTOPULENTE

- Autopulente
- Bilanciata (non soggetta a vibrazioni)
- Ricondensa l' 80% delle nebbie oleose, sfruttando l'effetto centrifugo

2°STADIO FILTRO METALLICO

PREFILTRAZIONE CELLA IN ACCIAIO ZINCATO
Norme Europee ISO EN 16890 (ex EN779)
Efficienza di filtrazione > 95%
Particelle con volume 3 µ

- Lavabile (12/18 mesi)
- Blocca eventuali trucioli grazie ad un robusto telaio metallico con reti di protezione

3°STADIO FILTRO A TASCHE

FILTRO AD EFFETTO COALESCENZA
Norme Europee ISO EN 16890 (ex EN779)
Efficienza di filtrazione fino al 95%
Particelle con volume 0,4 µ

- Sostituzione ogni 6/18 mesi
- Tessuto in fibra di vetro ad ampia superficie filtrante
- In caso di aspirazione di polveri, funge da contenitore

4°STADIO FILTRO A COALESCENZA

FILTRO PANNELLO NERO A EFFETTO COALESCENZA

- Lavabile
- Diffusore
- Insonorizzatore

5°STADIO 2 FILTRI HEPA

FILTRAZIONE FINALE AD ALTA (EPA) o ALTISSIMA (HEPA) EFFICIENZA DI FILTRAZIONE
Norme Europee EN1822
Efficienza di filtrazione fino al 99,95%
Particelle con volume ≥ 0,15/0,3µ

- Sostituzione ogni 24/36 mesi

6°STADIO CELLA CARBONI ATTIVI

OPTIONAL

ADATTO PER L'ABBATTIMENTO DI
odori, esalazioni, COV e formaldeide per mezzo dei carboni attivi

AR FILTRAZIONI S.R.L
Via dell'Industria 59/61
Bergamo BG 24126

+ 39 035 533822
web@arfiltrazioni.it

www.arfiltrazioni.com
www.mistcollector.com

DATI TECNICI

OGNI APPARECCHIATURA È CORREDATA DI

- Motore classe **IE3** a basso consumo energetico (ULCSA su richiesta)
- Centralina comando salvamotore **ABB / SIEMENS** (ULCSA su richiesta)
- Rilevatore intasamento filtri; manometro analogico / digitale
- Dispositivo di drenaggio per il recupero del liquido lubrorefrigerante ri-condensato (circa l' 80% se olio intero)
- Sacco di raccolta polveri
- Filtri finali fino ad **HEPA H13** ad altissima efficienza

AR 2PX
1500 / 1700 m3/h

AR 3PX
2600 / 3300 m3/h

IDONEITA' PER INQUINANTE

- POLVERI / MICROPOLVERI > **SERIE ARPX**
- MICROPOLVERI / FUMI / NEBBIE OLEOSE > **SERIE ARPX - AE - AEM**
- COV / FORMALDEIDE / FUMI > **SERIE ARPX CA**

DATI TECNICI E DIMENSIONI mm

MODELLO ARPX	BOCCA ASPIRANTE Ømm	PORTATA MASSIMA M3/H	POTENZA kW	TENSIONE FREQUENZA V Hz	NOISE dB	PESO Kg
AR2PX - AR2PX AE	150	2400	1,5	230/400 50	72'	110 -120
AR2PX AE M	150	2400	1,5	230/400 50	72'	130
AR2PX CA	150	2000	1,5	230/400 50	72'	160
AR3PX - AR3PX AE	200	3200	2,2	230/400 50	76'	120 -130
AR3PX AE M	200	3200	2,2	230/400 50	76'	140
AR3PX CA	200	3000	2,2	230/400 50	76'	170

DEPURATORI DI NEBBIE OLEOSE, FUMI E POLVERI PER MACCHINE UTENSILI

AR FILTRAZIONI S.R.L
Via dell'Industria 59/61
Bergamo BG 24126

+ 39 035 533822
web@arfiltrazioni.it

www.arfiltrazioni.com
www.mistcollector.com

SERIE **ARPX**

DEPURATORI PER L'ASPIRAZIONE DI NEBBIE OLEOSE, FUMI E MICROPOLVERI

In versione AE/AE M ogni depuratore è dotato di due filtri ad Alta (filtro EPA E11) efficienza di filtrazione a norme europee EN 1822 adatti all'abbattimento di micro-polveri e fumi e risulta pertanto conforme allo Allegato tecnico n.32 pubblicato sul bollettino ufficiale Regione Lombardia n.2 del 10 gennaio 2012 - D.d.u.o. n.12772 del 23/12/11 – emissioni aspirate e trattate con filtro sulla macchina e con re-immissione all'interno del luogo di lavoro.

In versione CA la serie ARPXCA è idonea alla depurazione di fumi, esalazioni ed odori generati da lavorazioni di diverso genere (elettroerosione, presse, tempra induzione, forni, stampaggio, saldatura etc.). L'inquinante aspirato attraversa una sequenza di speciali filtri, depositando la quasi totalità delle proprie particelle solide; è lo stadio finale costituito da due celle di carbone attivo ad abbattere gas, esalazioni, odori.

In versione N una predisposizione di serie consente il drenaggio del liquido ri-condensato, con un recupero del 78%.

La serie ARPX è dotata di motore a basso consumo energetico in classe IE3, di magnetotermico salvamotore e di rilevatore visivo intasamento filtri.

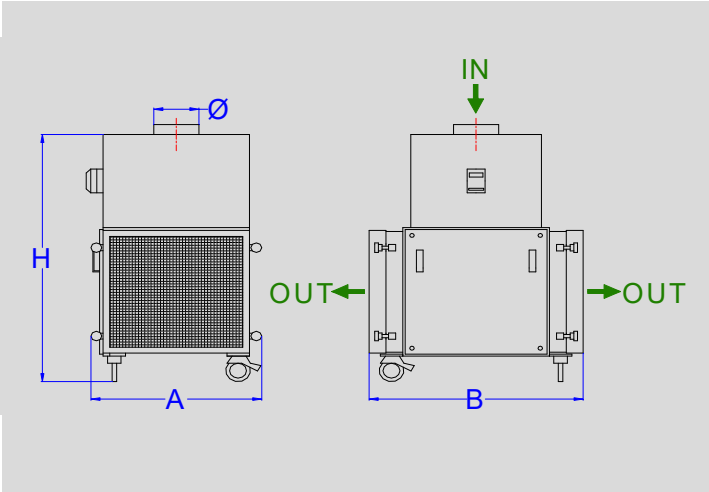

DIMENSIONI mm

MODELLO ARPX	A	B	H
AR2PX - AR2PX AE	700	950	1200
AR2PX AE M	700	1400	1200
AR2PX CA	700	950	1200
AR3PX - AR3PX AE	700	950	1200
AR3PX AE M	700	1400	1200
AR3PX CA	700	950	1200

AR Filtrazioni si riserva la possibilità di apportare in ogni momento e senza preavviso qualsiasi variazione costruttiva si rendesse necessaria al miglioramento dei propri prodotti. Pertanto i dati tecnici esposti non sono da ritenersi vincolanti.

AR FILTRAZIONI S.R.L
Via dell'Industria 59/61
Bergamo BG 24126
+ 39 035 533822
web@arfiltrazioni.it
www.arfiltrazioni.com
www.mistcollector.com

OPTIONAL

DOPPIO STADIO DI FILTRAZIONE MAGGIORATA

Per una filtrazione assoluta di lunga durata con effetto setaccio.

KIT RUOTE

BRACCIO SNODATO

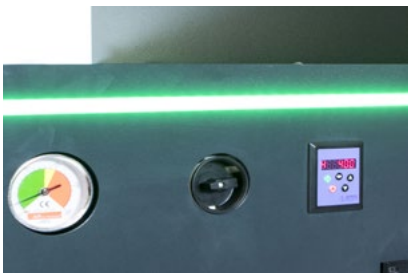

CONTROLLO AUTO-ADATTATIVO DELLA PORTATA D'ARIA NECESSARIA, MEZZO INVERTER

Tecnologia AR FILTRAZIONI

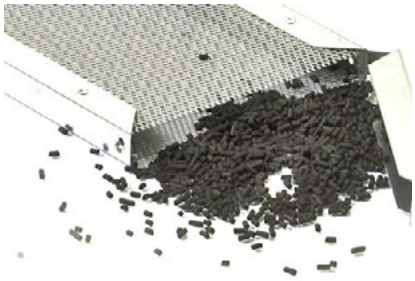

2 CELLE A CARBONI ATTIVI

Eliminazione di odori, esalazioni, COV e formaldeide grazie ai carboni attivi

Totale 40 Kg di carboni attivi

DISPOSITIVO DI CONTROLLO INTASAMENTO FILTRI DIGITALE

In alternativa al manometro analogico, il nostro manometro digitale manda un segnale alla macchina utensile, avvisandoti di fare manutenzione.

UFFICIO RICERCA E SVILUPPO "R&D"

AR Filtrazioni è anche sinonimo di costante ricerca. L' ufficio R&D è impegnato quotidianamente, nella ricerca e sviluppo di soluzioni tecnico - innovative per la depurazione di nebbie oleose, fumi e micropolveri generati durante la lavorazione delle macchine utensili.

Tutte le serie di depuratori e prodotti accessori sono certificati "Made in Italy"

AR FILTRAZIONI S.R.L
Via dell'Industria 59/61
Bergamo BG 24126

+ 39 035 533822
web@arfiltrazioni.it

www.arfiltrazioni.com
www.mistcollector.com

INSTALLAZIONE

AR Filtrazioni offre sempre la soluzione chiavi in mano. Grazie al proprio personale tecnico specializzato, l'installazione può essere eseguita presso la sede del cliente.

Diversamente, kit installazione e manuale istruzioni consentono al cliente completa autonomia e facilità di montaggio in ogni parte del mondo.

DEPURATORI DI NEBBIE OLEOSE, FUMI E POLVERI PER MACCHINE UTENSILI

AR FILTRAZIONI S.R.L
Via dell'Industria 59/61
Bergamo BG 24126

+ 39 035 533822
web@arfiltrazioni.it

www.arfiltrazioni.com
www.mistcollector.com

MANUTENZIONE
SERIE **ARPX**

Sostituire ogni 24/36 mesi

Lavabile

Sostituire ogni 12/18 mesi

Lavabile

Autopulente

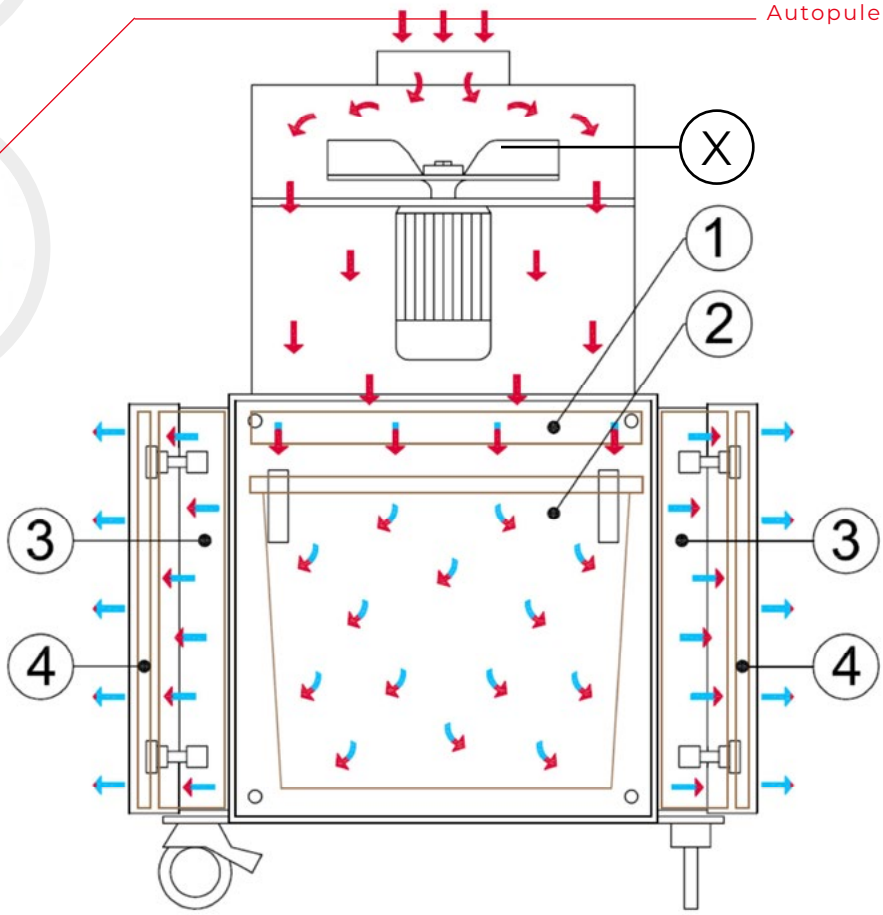

SOSTITUIRE / PULIRE FILTRI DI RICAMBIO
Sostituire i filtri quando il LED rosso si accende

Il presente **programma di manutenzione** evidenzia tempi medi indicativi frutto di statistiche elaborate sulla base delle migliaia d' impianti che **AR Filtrazioni** manutenta annualmente presso i propri clienti.

DEPURATORI DI NEBBIE OLEOSE, FUMI E POLVERI PER MACCHINE UTENSILI

AR FILTRAZIONI S.R.L
Via dell'Industria 59/61
Bergamo BG 24126

+ 39 035 533822
web@arfiltrazioni.it

www.arfiltrazioni.com
www.mistcollector.com

NORMATIVE

ARIA PURA
EFFICENCY UP TO 99.95%
EN 1822
D.D.U.O 12772
UNI 11304-3

EN 1822 - ISO 29463

UNI 11304-3

D.d.u.o. n.12772

- A Norme **UNI 11304-3**: Impianti di filtrazione delle nebbie oleose, trattate con filtro a bordo macchina con re immissione all'interno del luogo di lavoro
- A Norme Europee **ISO EN 16890** (ex EN779) con efficienza di filtrazione ≥ 95% - particelle con volume ≥ 0,4 µ
- Stadio di filtrazione finale a Norme Europee **EN1822** ad Alta (EPA) o Altissima (HEPA) efficienza di filtrazione fino al 99,95% delle particelle con volume 0,15/0,3 µ (micronebbie, micropolveri, fumi)
- Rilevatore visivo intasamento filtri
- Centralina comando salvamotore (in conformità a norme CE)
- Rilascio certificato di collaudo per singola unità

99.95%

Filtro HEPA H13 EN 1822

Filtro ad altissima efficienza

Efficenza di filtrazione fino al 99,95% delle particelle con volume ≥ 0,15 / 0,3 µ (microparticelle)

Regione Lombardia

IN RIFERIMENTO ALLA NORMATIVA ITALIANA IN VIGORE:

la serie **ARPX AE** è conforme all'**Allegato tecnico n.32** del 10 gennaio 2012 - **D.d.u.o. n.12772 del 23/12/11** riferito alle emissioni aspirate e trattate con filtro a bordo macchina con re-immissione all'interno del luogo di lavoro.

VERIFICA IMPIANTO DI ABBATTIMENTO EFFETTUATA DA *STUDIO AMBIENTE S.N.C*			
USCITA IMPIANTO SU TORNIO AUTOMATICO 6/32			
	Parametro	Valori determinati (mg/m3)	Livelli di riferimento (TLV/TWA) (mg/m3)
	Olio minerale / nebbie oleose	0.04	5
Temperatura ambiente 18.5 °C			

Campionamento Specifico per valutare l'efficienza dell'impianto di aspirazione e abbattimento dopo manutenzione periodica con sostituzione filtro (Abbattitore ARNO 2 CF n. 13 matricola 04607/2007 con filtro nuovo HEPA ASSOLUTO) posto a presidio di un tornio automatico per la lavorazione della barra in AVP con olio intero lubrorefrigerante.

AR FILTRAZIONI S.R.L
Via dell'Industria 59/61
Bergamo BG 24126

+ 39 035 533822
web@arfiltrazioni.it

www.arfiltrazioni.com
www.mistcollector.com

VALUE

Know-How trentacinquennale	Consulenza ARPA/USL	Sopralluogo gratuito per analisi esigenze
Preventivi senza impegno	Test 60 giorni	Vendita e Assistenza post vendita
Installazione	Garanzia 24 mesi	Contratto di manutenzione

PLUS

- **Tempo di approvvigionamento filtri e parti di ricambio:** sempre a magazzino in pronta consegna.
- **Consulenza ambientale e tecnica:** gratuita sia in fase di ordine che durante tutta la vita degli impianti
- **Tempo di consegna degli impianti di filtrazione:** dalle 2 alle 4 settimane
- **TEST** - Devi fare un investimento importante? Provane uno! Ti garantiamo la modalità "soddisfatti o rimborsati"

- Progettazione, studio e realizzazione di impianti di filtrazione industriali ad hoc con sopralluogo per presa visione e raccolta dati delle varie macchine utensili e studio del sistema adatto alle vostre esigenze.
- Manutenzione: la eseguiamo noi e siamo responsabili!
  Rilasciando un attestato di avvenuta manutenzione con valore legale.
- Utilizzi filtri di ricambio non originali per i depuratori di nebbie oleose e fumi? Non perdere la garanzia sull' impianto e la certezza dell' efficienza filtrante degli impianti. Contattaci e scopri come risparmiare.

REFERENZE

Alcuni clienti che hanno scelto i depuratori di AR Filtrazioni

AR FILTRAZIONI S.R.L
Via dell'Industria 59/61
Bergamo BG 24126

+ 39 035 533822
web@arfiltrazioni.it

www.arfiltrazioni.com
www.mistcollector.com

NOTE

AR FILTRAZIONI S.R.L
Via dell' Industria 59/61
Bergamo BG 24126

+ 39 035 533822
web@arfiltrazioni.it

www.arfiltrazioni.com
www.mistcollector.com

AR FILTRAZIONI®

CONTATTACI

AR FILTRAZIONI SRL

Via Dell'Industria 59/61
24126 Bergamo ITALIA

+39 035 533822

web@arfiltrazioni.it

www.arfiltrazioni.com

Member of CISQ Federation

RINA IQNET

CERTIFIED MANAGEMENT SYSTEM
ISO 9001

www.mistcollector.com www.nebbieoleose.it www.luftreinigerfueroelnebel.de