AR FILTRAZIONI®

SCHEDA TECNICA SERIE ECO

Il depuratore di nebbie oleose e fumi per macchine utensili

SINCE
1995

LA SOLUZIONE DEFINITIVA

Per filtrare le nebbie d'olio nelle officine meccaniche

VISITA IL NOSTRO SITO WEB
www.arfiltrazioni.com

PUNTI DI FORZA
SERIE ECO

Oltre 30.000 unità installate!

Compatto!

ARIA PURA
EFFICIENCY UP TO 99.95%
EN 1822
D.D.U.O 12772
UNI 11384-3

DMQP
DMG MORI QUALIFIED PRODUCTS

CE

UNI 11304-3

Member of CISQ Federation
RINA
IQNET
CERTIFIED MANAGEMENT SYSTEM
ISO 9001

100% — **A Norme di Legge**
EN: 1822
D.D.U.O 12772
UNI 11304-3

100% — **Collaudo per singola unità con** relativo certificato

80% — **Recupero olio ri-condensato** riconvogliabile in macchina

99.95% — **Efficienza di filtrazione fino al 99,95% HEPA H13** Particelle con volume 0.15/0,3 µ

AR Filtrazioni è il produttore di depuratori di nuova generazione per la ri-condensazione e la depurazione di ogni tipo d'inquinante atmosferico generato durante la lavorazione di macchine utensili (centri di lavoro, torni, rettificatrici, macchine laser, ecc) che lavorano fino a 3 turni.

VANTAGGI

- Manutenzione facile, agevole, 1 volta l'anno
- Robustezza delle parti meccaniche
- Recupero dell' 80% dell'olio ri-condensato
- Totale conformità alle più severe norme di legge
- Risparmio energetico sul condizionamento
- Riduzione delle emissioni di CO_2
- Protezione delle parti sensibili della macchina utensile
- Rispetto della persona e dell'ambiente

AR FILTRAZIONI S.R.L
Via dell'Industria 59/61
Bergamo BG 24126

+ 39 035 533822
web@arfiltrazioni.it

www.arfiltrazioni.com
www.mistcollector.com

PRINCIPIO DI FUNZIONAMENTO

I depuratori della serie ECO sono indicati per l'aspirazione, la ricondensazione e la depurazione di nebbie d'olio, fumi, micro-nebbie e micro-polveri generati durante la lavorazione di macchine utensili.

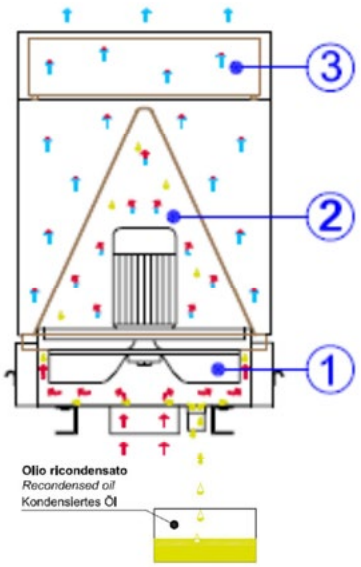

ECO F

1° **STADIO** CENTRIFUGA

RICONDENSATORE CENTRIFUGO AUTOPULENTE

- Autopulente
- Bilanciata (non soggetta a vibrazioni)
- Ricondensa l' 80% delle nebbie oleose, sfruttando l'effetto centrifugo

2°**STADIO** FILTRO A TASCHE

FILTRO AD EFFETTO COALESCENZA
Norme Europee ISO EN 16890 (ex EN779)
Efficienza di filtrazione fino al 95%
Particelle con volume 0,4 µ

- Sostituzione ogni ≥ 6/18 mesi
- Tessuto in fibra di vetro ad ampia superficie filtrante

3°**STADIO** FILTRO HEPA

FILTRAZIONE FINALE AD ALTA (EPA) o ALTISSIMA (HEPA) EFFICIENZA DI FILTRAZIONE
Norme Europee EN1822
Efficienza di filtrazione fino al 99,95%
Particelle con volume ≥ 0,15/0,3µ

- Sostituzione ogni 24/36 mesi

DEPURATORI DI NEBBIE OLEOSE, FUMI E POLVERI PER MACCHINE UTENSILI

AR FILTRAZIONI S.R.L
Via dell'Industria 59/61
Bergamo BG 24126

+ 39 035 533822
web@arfiltrazioni.it

www.arfiltrazioni.com
www.mistcollector.com

ECO
CON
PREFILTRO

PRINCIPIO DI FUNZIONAMENTO **ECO PF**

X STADIO FILTRO METALLICO

PREFILTRAZIONE CELLA IN ACCIAIO ZINCATO
Norme Europee ISO EN 16890 (ex EN779)
Efficienza di filtrazione > 95%
Particelle con volume 3 µ

- Lavabile (12/18 mesi)
- Blocca eventuali trucioli grazie ad un robusto telaio metallico con reti di protezione
- Effetto setaccio, sfrutta la gravità per convogliare l'olio ri-condensato nel canale di drenaggio

1° STADIO CENTRIFUGA

RICONDENSATORE CENTRIFUGO AUTOPULENTE

- Autopulente
- Bilanciata (non soggetta a vibrazioni)
- Ricondensa l' 80% delle nebbie oleose, sfruttando l'effetto centrifugo

2°STADIO FILTRO A TASCHE

FILTRO AD EFFETTO COALESCENZA
Norme Europee ISO EN 16890 (ex EN779)
Efficienza di filtrazione fino al 95%
Particelle con volume 0,4 µ

- Sostituzione ogni 6/18 mesi
- Tessuto in fibra di vetro ad ampia superficie filtrante

3°STADIO FILTRO HEPA

FILTRAZIONE FINALE AD ALTA (EPA) o ALTISSIMA (HEPA) EFFICIENZA DI FILTRAZIONE
Norme Europee EN1822
Efficienza di filtrazione fino al 99,95%
Particelle con volume ≥ 0,15/0,3µ

- Sostituzione ogni 24/36 mesi

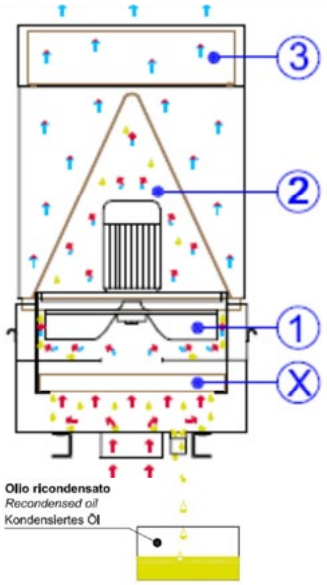

AR FILTRAZIONI S.R.L
Via dell'Industria 59/61
Bergamo BG 24126

+ 39 035 533822
web@arfiltrazioni.it

www.arfiltrazioni.com
www.mistcollector.com

DATI TECNICI PORTATA E POTENZA

OGNI DEPURATORE È CORREDATO DI:

- centralina comando salvamotore **ABB / SIEMENS**
- rilevatore intasamento filtri; manometro analogico
- dispositivo di drenaggio per il recupero del liquido lubrorefrigerante ri-condensato (circa l' 80% se olio intero)
- filtro finale fino ad **HEPA H13** ad altissima efficienza

ECO
600m³/h

- **F** 550m³/h
- **P** 550m³/h
- **PF** 500m³/h

ECO TWO
1000m³/h

- **F** 950m³/h
- **P** 950m³/h
- **PF** 850m³/h

DATI TECNICI

MODELLO ECO	BOCCA ASPIRANTE Ømm	PORTATA MASSIMA m³/h	POTENZA kW	TENSIONE FREQUENZA V Hz	RUMOROSITA' dBa	PESO Kg
ECO	100	600	0,37	230/400 50	67	28
ECO F	100	550	0,37	230/400 50	67	33
ECO FA	100	550	0,37	230/400 50	67	40
ECO P	100	550	0,37	230/400 50	67	38
ECO PF	100	500	0,37	230/400 50	67	43
ECO PFA	100	500	0,37	230/400 50	67	50
ECO TWO	120	1000	0,55	230/400 50	68	40
ECO TWO F	120	950	0,55	230/400 50	68	48
ECO TWO P	120	950	0,55	230/400 50	68	57
ECO TWO PF	120	850	0,55	230/400 50	68	65

Le portate possono variare in base al tipo e alla combinazione dei filtri.

AR FILTRAZIONI S.R.L
Via dell'Industria 59/61
Bergamo BG 24126

+ 39 035 533822
web@arfiltrazioni.it

www.arfiltrazioni.com
www.mistcollector.com

SERIE **ECO**

DEPURATORI DI NEBBIE OLEOSE E FUMI PER MACCHINE UTENSILI

ECO - ECO F - ECO FA

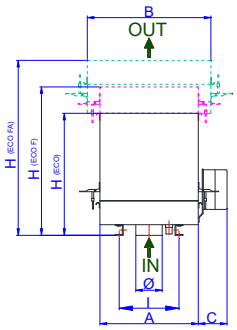

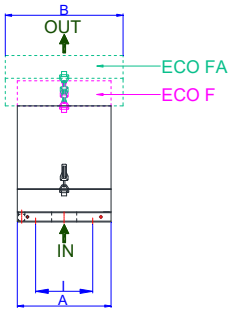

ECO TWO - ECO TWO F

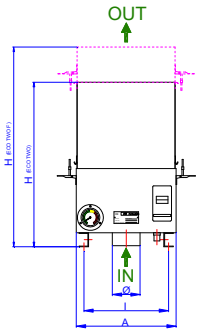

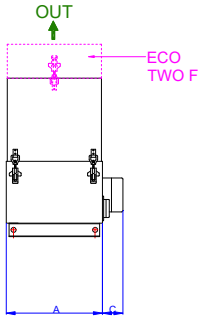

ECO P - ECO PF -ECO PFA

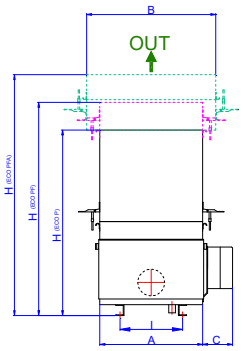

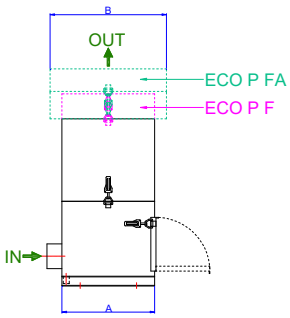

ECO TWO P - ECO TWO PF

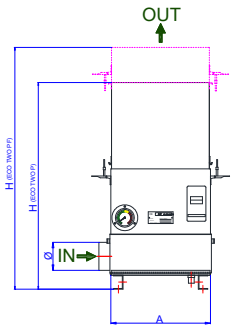

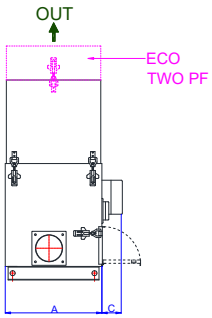

DIMENSIONI mm	MODELLO ECO	A	B	C	H	I
	ECO	370	-	150	460	225–Ø9
	ECO F	370	-	150	560	225–Ø9
	ECO FA	370	465	150	660	225–Ø9
	ECO P	370	-	150	670	225–Ø9
	ECO PF	370	-	150	770	225–Ø9
	ECO PFA	370	465	150	870	225–Ø9
	ECO TWO	425	-	150	705	360–Ø9
	ECO TWO F	425	-	150	855	360–Ø9
	ECO TWO P	425	-	150	885	360–Ø9
	ECO TWO PF	425	-	150	1035	360–Ø9

AR Filtrazioni si riserva la possibilità di apportare in ogni momento e senza preavviso qualsiasi variazione costruttiva si rendesse necessaria al miglioramento dei propri prodotti. Pertanto i dati tecnici esposti non sono da ritenersi vincolanti.

DEPURATORI DI NEBBIE OLEOSE, FUMI E POLVERI PER MACCHINE UTENSILI

AR FILTRAZIONI S.R.L
Via dell'Industria 59/61
Bergamo BG 24126

+ 39 035 533822
web@arfiltrazioni.it

www.arfiltrazioni.com
www.mistcollector.com

OPTIONAL

FILTRO FA MAGGIORATO

Ottimo in caso di ingenti quantitativi di nebbie oleose e fumi.

PRESA HARTING

Collega l'unità filtrante direttamente al PLC della tua macchina utensile.

DISPOSITIVO DI CONTROLLO INTASAMENTO FILTRI DIGITALE

In alternativa al manometro analogico, il nostro manometro digitale manda un segnale alla macchina utensile, avvisandoti di fare manutenzione

CELLA A CARBONI ATTIVI

Odori, esalazioni, COV e formaldeide eliminiamoli con i carboni attivi.

CONTROLLO AUTO-ADATTATIVO DELLA PORTATA D'ARIA NECESSARIA, MEZZO INVERTER

Tecnologia AR FILTRAZIONI

UFFICIO RICERCA E SVILUPPO "R&D"

AR Filtrazioni è anche sinonimo di costante ricerca. L' ufficio R&D è impegnato quotidianamente, nella ricerca e sviluppo di soluzioni tecnico - innovative per la depurazione di nebbie oleose, fumi e micropolveri generati durante la lavorazione delle macchine utensili.

Tutte le serie di depuratori e prodotti accessori sono certificati "Made in Italy"

AR FILTRAZIONI S.R.L
Via dell'Industria 59/61
Bergamo BG 24126

+ 39 035 533822
web@arfiltrazioni.it

www.arfiltrazioni.com
www.mistcollector.com

INSTALLAZIONE

AR Filtrazioni offre sempre la soluzione chiavi in mano. Grazie al proprio personale tecnico specializzato, l'installazione può essere eseguita presso la sede del cliente.

Diversamente, kit installazione e manuale istruzioni consentono al cliente completa autonomia e facilità di montaggio in ogni parte del mondo.

DEPURATORI DI NEBBIE OLEOSE, FUMI E POLVERI PER MACCHINE UTENSILI

AR FILTRAZIONI S.R.L
Via dell'Industria 59/61
Bergamo BG 24126

+ 39 035 533822
web@arfiltrazioni.it

www.arfiltrazioni.com
www.mistcollector.com

MANUTENZIONE
SERIE **ECO**

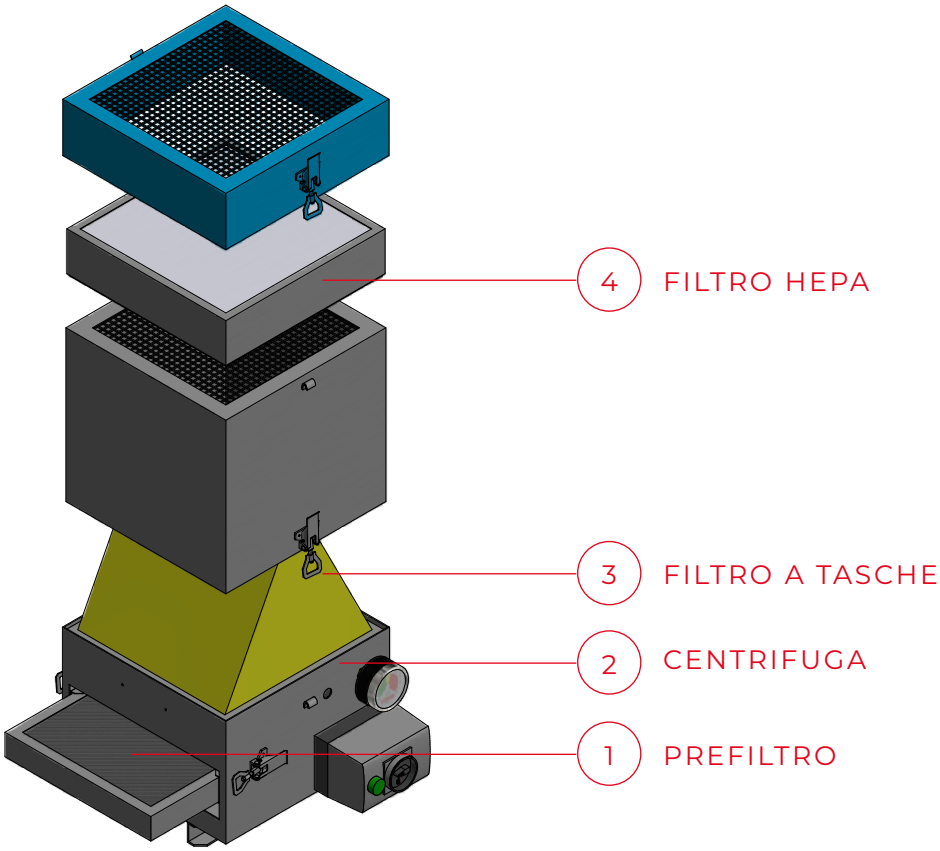

SOSTITUIRE / PULIRE FILTRI DI RICAMBIO
Sostituire i filtri quando il LED rosso si accende

Il presente **programma di manutenzione** evidenzia tempi medi indicativi frutto di statistiche elaborate sulla base delle migliaia d' impianti che **AR Filtrazioni** manutenta annualmente presso i propri clienti.

DEPURATORI DI NEBBIE OLEOSE, FUMI E POLVERI PER MACCHINE UTENSILI

AR FILTRAZIONI S.R.L
Via dell'Industria 59/61
Bergamo BG 24126

+ 39 035 533822
web@arfiltrazioni.it

www.arfiltrazioni.com
www.mistcollector.com

VALUE

Know-How quarantennale	Consulenza ARPA/USL	Sopralluogo gratuito per analisi esigenze
Preventivi senza impegno	Test 60 giorni	Vendita e Assistenza post vendita
Installazione	Garanzia 24 mesi	Contratto di manutenzione

PLUS

- **Tempo di approvvigionamento filtri e parti di ricambio:** sempre a magazzino in pronta consegna.
- **Consulenza ambientale e tecnica:** gratuita sia in fase di ordine che durante tutta la vita degli impianti
- **Tempo di consegna degli impianti di filtrazione:** dalle 2 alle 4 settimane
- **TEST** - Devi fare un investimento importante? Provane uno! Ti garantiamo la modalità "soddisfatti o rimborsati"

- **Progettazione, studio e realizzazione di impianti di filtrazione industriali *ad hoc* con sopralluogo per presa visione e raccolta dati delle varie macchine utensili e studio del sistema adatto alle vostre esigenze.**
- **Outsorcing della manutenzione. La eseguiamo noi e siamo responsabili! Rilasciando un attestato di avvenuta manutenzione con valore legale.**
- **Utilizzi filtri di ricambio non originali per i depuratori di nebbie oleose e fumi? Non perdere la garanzia sull' impianto e la certezza dell' efficienza filtrante degli impianti. Contattaci e scopri come risparmiare.**

REFERENZE

Alcuni clienti che hanno scelto i depuratori di AR Filtrazioni

AR FILTRAZIONI S.R.L
Via dell'Industria 59/61
Bergamo BG 24126

+ 39 035 533822
web@arfiltrazioni.it

www.arfiltrazioni.com
www.mistcollector.com

NOTE

AR FILTRAZIONI S.R.L
Via dell' Industria 59/61
Bergamo BG 24126

+ 39 035 533822
web@arfiltrazioni.it

www.arfiltrazioni.com
www.mistcollector.com

AR FILTRAZIONI®

CONTATTACI

AR FILTRAZIONI SRL

Via Dell'Industria 59/61
24126 Bergamo ITALIA

+39 035 533822

web@arfiltrazioni.it

www.arfiltrazioni.com

Member of CISQ Federation

RINA IQNET

CERTIFIED MANAGEMENT SYSTEM
ISO 9001

www.mistcollector.com www.nebbieoleose.it www.luftreinigerfueroelnebel.de